Instruction Manual

安 裝 說 明 書

Installation Manual

取り付けマニュアル

Manuel d'installation

Installationsanleitung

Manual da instalação

Manual de instalación

Instalacja ręczny

Руководство установки

Manuale di installazione

Installationsmanual

설치 매뉴얼

78AE2220101A

Instruction Manual

安 裝 說 明 書

Installation Manual

取り付けマニュアル

Manuel d'installation

Installationsanleitung

Manual da instalação

Manual de instalación

Instalacja ręczny

Руководство установки

Manuale di installazione

Installationsmanual

설치 매뉴얼

78AE2220101A

中文 ⚠ 安全警告

1. 為確保安全，在安裝前，請先詳細閱讀本安裝說明書並遵守內容，妥善保存本安裝說明書於安全的地方，以便日後參考。
2. 因錯誤的安裝及操作方法所造成的設備毀損及人員傷害，本製造商將完全不承擔所衍生的相關法律責任。
3. 本壁掛架之設計為容易安裝及拆卸，若因人為或天然災害：如地震、颱風…等，所造成之設備損毀及人員傷害，本製造商將完全不承擔所衍生的相關法律問題。
4. 安裝面板顯示器壁掛架需由專業人員執行安裝。
5. 無論安裝或移除本產品，至少需由2人執行，以避免沉重的物品掉落造成人員傷害或物品損毀。
6. 安裝前請先確認壁掛處周圍的環境：
   - 避免安裝在溫度或濕度過高及任何會碰觸到水的地方。
   - 請勿安裝於空調設備的出入口附近及避免大量灰塵及油煙處。
   - 只能安裝於垂直的牆面，避免傾斜的牆面。
   - 請勿安裝於振動及撞擊處。
   - 請勿安裝於強光直射，強光會對使用者於觀看面板顯示器時造成眼睛疲勞。
7. 安裝時請於面板顯示器周圍預留足夠的空間，以確保空氣的流通。
8. 為了安全及防止意外發生，安裝前，需檢查牆面的結構及選擇耐久性高的適當位置。
9. 牆面需能支撐面板顯示器及壁掛架總重量4倍以上，且需確保有足夠的強度能承受地震及其它外力的振動。
10. 請勿自行變更任何零件，勿使用已破損的零件，若有任何問題請與你的經銷商聯絡。
11. 鎖緊螺絲(切勿以過大的扭力鎖付螺絲，以免造成螺絲斷裂或螺牙的損害)。
12. 本壁掛架所能支撐面板顯示器的重量，200X200 25kg(55.12 lbs)/400X200 35kg(77.16 lbs)
13. 日後移除面板顯示器及壁掛架時，會在牆面留下螺絲孔及螺栓，且因長期使用會在牆上留下污漬。
14. 因牆壁種類及壁掛安裝施工品質非本製造商所能控制，本產品所保固範圍只限壁掛架本體，本產品保固期限 5 年。
15. 若有任何條文爭議，請以英文說明書為主。

注意事項：1. 因有些面板顯示器後殼在掛架螺絲孔處不平或鎖電視支架(B)的螺絲(F)太長，須在面板顯示器後殼與電視支架(B)之間安裝塑膠墊片(G)。

DE ⚠ Vorsicht

1. Lesen Sie bitte vor der Installation das Handbuch sorgfältig durch und befolgen alle Anweisungen, um die Sicherheit zu gewähren. Heben Sie das Handbuch auf, damit Sie später darin nachlesen können.
2. Der Hersteller haftet für keine Geräte- oder Personenschäden, die durch unsachgemäße Installation oder Bedienung, die nicht in diesem Handbuch beschrieben ist, entstanden sind.
3. Die Wandmontage ist für eine einfache Installation und Demontage ausgelegt. Der Hersteller haftet nicht für Geräte- oder Personenschäden, die durch menschliche Faktoren oder höhere Gewalt wie z.B. Erdbeben oder Orkan entstanden sind.
4. Wir empfehlen Ihnen die Wandhalterung nur von einem qualifizierten Techniker installieren zu lassen.
5. Die Installation oder Demontage des Produkts muss von mindestens zwei Personen ausgeführt werden, um die Gefahr, dass Gegenstände herunterfallen, zu vermeiden.
6. Bitte überprüfen Sie sorgfältig die Stelle, wo das Wandmontageset installiert wird:
   - Vermeiden Sie Stellen mit hohen Temperaturen oder Feuchtigkeit bzw. Stellen, die mit Wasser in Kontakt kommen können.
   - Installieren Sie das Produkt nicht in der Nähe von Klimaanlagenöffnungen oder an einer Stelle, wo es übermäßig Staub und Rauch gibt.
   - Montieren Sie das Produkt nur an eine vertikale Wand. Vermeiden Sie schräge Oberfläche.
   - Installieren Sie das Produkt nicht an einer Stelle, an denen es Erschütterungen oder Schwingungen ausgesetzt ist.
   - Installieren Sie das Produkt nicht an einer Stelle mit direkter Sonneneinstrahlung bzw. starkem Licht. Dies fördert beim Anschauen der Bildschirmanzeige das Ermüden der Augen.
7. Halten Sie um das Anzeigegerät ausreichend Freiraum, um eine gute Belüftung zu gewähren.
8. Um die Sicherheit zu gewähren und Unfälle zu vermeiden, ist es notwendig, vor der Installation die Wandstruktur zu überprüfen bzw. eine sichere Stelle auszuwählen.
9. Die Wand muss stark genug sein, um ein Gewicht von mindestens dem Vierfachen des Gesamtgewichts des Anzeigegerätes und des Wandmontagesets zu tragen. Der Montageort muss in der Lage sein, Erdbeben oder sonstige starke Erschütterungen standzuhalten.
10. Modifizieren Sie keine Zubehörteile. Verwenden Sie keine beschädigten Teile. Wenden Sie sich an Ihren Händler, wenn Sie Fragen haben.
11. Ziehen Sie alle Schrauben fest. (Wenden Sie nicht zu viel Kraft an, um ein Brechen der Schraube oder Beschädigen des Gewindes zu vermeiden.).
12. Das Gewicht des Anzeigegerätes, das vom Wandmontageset getragen wird, 200X200 25kg(55.12 lbs)/400X200 35kg(77.16 lbs)
13. Die Bohrungen und die Schrauben bleiben an der Wand sichtbar, wenn das Anzeigegerät und das Wandmontageset entfernt wird. Nach längerem Gebrauch kann ein Fleck an der Wand bleiben.
14. Der Hersteller hat keinen Einfluss auf den Wandtyp und die Installation des Wandmontagesets. Deshalb deckt die Garantie des Produkts nur das Wandmontageset selbst ab. Die Garantie des Produkts gilt für 5 Jahre.
15. Bitte ziehen Sie die englische Version des Handbuchs zu Rate, falls es Unstimmigkeiten hinsichtlich der Bedingungen gibt.

Hinweis: 1. Sie müssen gegebenenfalls die Plastikunterlegscheiben (G) zwischen die Rückwand des Anzeigegerätes und die Anzeigegerätehalterungen (B) legen, wenn die Stelle hinter der Rückwand des Anzeigegerätes, wo die Schrauben eingedreht werden, uneben ist, oder wenn die Schrauben (F) der Anzeigegerätehalterungen (B) zu lang sind.

RU ⚠ Предостережение

1. Для обеспечения безопасности внимательно прочтите данное руководство перед установкой и следуйте его инструкциям. Держите данное руководство в доступном месте для того, чтобы в случае необходимости быстро получить справку.
2. Производитель не несет юридической ответственности за повреждение оборудования или травмы, вызванные неправильной установкой или управлением, несоответствующим данному руководству.
3. Стенное крепление разработано для обеспечения простой установки и удаления. Производитель не несет ответственности за повреждение оборудования или травмы, обусловленные человеческим фактором или природными катаклизмами, такими как землетрясение или ураган.
4. Устанавливать кронштейн стенного крепления должен только квалифицированный персонал.
5. Для установки или удаления продукта требуется как минимум 2 человека во избежание опасности от падающих предметов.
6. Внимательно проверьте область, где будет выполняться настенная установка.
   - Избегайте мест с высокими температурами, влажностью, или где возможен контакт с водой.
   - Не устанавливайте продукт рядом с вентиляционными отверстиями или в местах с сильным запылением либо задымлением.
   - Устанавливайте только на вертикальных стенах и избегайте наклонных поверхностей.
   - Не устанавливайте в местах, подверженных ударам или вибрации.
   - Не устанавливайте в местах, подверженных яркому свету, поскольку при работе за монитором могут уставать глаза.
7. Оставьте достаточно места вокруг дисплея для соответствующей вентиляции.
8. Для обеспечения безопасной установки сначала проверьте структуру стены и выберите безопасное место для крепления.
9. Стена должна быть достаточно прочной, чтобы как минимум выдерживать вес, вчетверо превышающий вес дисплея вместе со стенным креплением. Место для установки должно выдерживать землетрясение или прочие сильные нагрузки.
10. Не изменяйте любые аксессуары и не используйте поврежденные элементы. В случае вопросов обращайтесь к дилеру.
11. Затяните все винты (но не прилагайте излишних усилий, чтобы не сломать винт или не повредить его резьбу).
12. Максимальная масса дисплея со стенным креплением оставляет менее 200X200 25kg(55.12 lbs)/400X200 35kg(77.16 lbs)
13. После удаления дисплея со стенным креплением в стене останутся просверленные отверстия и болты. После продолжительного использования могут оставаться пятна
14. Поскольку производитель не может контролировать тип стены и установки, гарантия на продукт охватывает только корпус стенного крепления. Период действия гарантии на продукт составляет 5 лет.
15. В случае сомнений в отношении условий см. версию руководства на английском языке.

1: Пластичные шайбы (g) могут быть использованным между задней частью индикации и кронштейнами индикации (b) если зона на задней части индикации где винты введены неровна или, то если кронштейны индикации (b) винтов (f) слишком длинни.

EN ⚠ Caution

1. To ensure safety, please read this manual carefully before installation and follow the instructions herein. Store this manual in a secure place for future reference.
2. The manufacturer shall not be legally responsible for any equipment damage or personal injury caused by incorrect installation or operation other than that covered in this manual.
3. The wall mount is designed for easy installation and removal. The manufacturer shall not be liable for damage to equipment or personnel injuries arising out of human factors or acts of God, such as earthquake or typhoon.
4. It is recommended that the Wall mount bracket be installed by qualified personnel only.
5. At least two persons are needed to install or remove the product to avoid hazard of falling objects.
6. Please carefully inspect the area where the wall mount is to be installed:
   - Avoid places that are subject to high temperatures, humidity, or contact with water.
   - Do not install the product near air conditioning vents or areas with excess dust and fumes.
   - Only install on vertical walls and avoid slanted surfaces.
   - Do not install in places subject to any shock or vibration.
   - Do not install in places subject to direct exposure to bright light, at it may cause eye fatigue when viewing the display panel.
7. Maintain sufficient space around the display to ensure adequate ventilation.
8. To ensure safe installation, first check the structure of the wall and select a secure mounting location.
9. The wall should be strong enough to sustain a weight of at least four times of the display and Wall mount bracket combined. The mounting location must be able to withstand earthquake or other strong shock.
10. Do not modify any accessories or use broken parts. Contact your dealer with any questions.
11. Tighten all screws (do not exert excessive force to avoid breaking the screw or damaging its thread).
12. The maximum display weight the Wall mount bracket can support is below 200X200 25kg(55.12 lbs)/400X200 35kg(77.16 lbs)
13. Drill holes and bolts will be left in the wall once the display and Wall mount bracket are removed. Stains may occur after extended use.
14. Since the manufacturer has no way to control the wall type and installation of wall mount, the warranty of the product shall only cover the body of the wall mount. The warranty period of the product is 5 years.
15. Please consult the English language manual for any dispute on conditions.

Note 1: Plastic Washers (G) may have to be used between the back of display and the Display brackets (B) if the area on the back of display where the screws are inserted is uneven or if the Display brackets (B) of Screws (F) are too long.

ES ⚠ Precaución

1. Para garantizar su seguridad, lea este manual detenidamente antes de la instalación y siga sus instrucciones. Conserve este manual en un lugar seguro para futuras consultas.
2. El fabricante no será legalmente responsable de ningún daño producido sobre el equipo o lesión personal causada por una instalación o uso no mencionado explícitamente en este manual.
3. El soporte de pared ha sido diseñado para instalar y retirar fácilmente el dispositivo. El fabricante no se hace responsable de los daños provocados sobre el equipo o las lesiones personales que se deriven de factores humanos o actos de fuerza mayor, como un terremoto o un tifón.
4. Se recomienda que el soporte de pared sea instalado por personal cualificado.
5. Para evitar que se caiga el producto, la instalación o retirada deberá ser realizada por al menos dos personas.
6. Inspeccione detenidamente el área en el que desee instalar el soporte de pared:
   - Evite los lugares sometidos a altas temperaturas, alto nivel de humedad, o que se encuentren en contacto con el agua.
   - No instale el producto cerca de un orificio de aire acondicionado, o en zonas con gran cantidad de polvo o humos.
   - Instale el producto en una pared vertical. Evite las superficies sesgadas.
   - No instale el producto en lugares sujetos a golpes o vibraciones.
   - No instale el producto en lugares en los que se encuentre expuesto a luces muy brillantes. Ello podría provocar fatiga ocular al mirar el panel de pantalla.
7. Mantenga espacio libre suficiente alrededor de la pantalla para asegurar su adecuada ventilación.
8. Para garantizar su seguridad y evitar accidentes, compruebe la estructura de la pared y seleccione un emplazamiento seguro antes de la instalación.
9. La pared debe tener fuerza suficiente para soportar un peso de al menos cuatro veces la pantalla y el soporte en conjunto. El lugar de montaje debe se capaz de aguantar terremotos u otros golpes fuertes.
10. No modifique ningún accesorio ni utilice componentes deteriorados. Póngase en contacto con su distribuidor si tiene alguna duda.
11. Apriete todos los tornillos (no ejerza demasiada fuerza para evitar que se roma el tornillo o se dañe la rosca).
12. El peso máximo de pantalla que soporta el soporte de pared es de un máximo 200X200 25kg(55.12 lbs)/400X200 35kg(77.16 lbs)
13. Mantenga los orificios y los pernos en la pared después de retirar la pantalla y el soporte de pared. Podrían quedar manchas después de un uso prolongado.
14. Dado que el fabricante no dispone de ningún método para comprobar el tipo de pared e instalación del soporte, la garantía del producto cubre únicamente el soporte de pared en sí. El periodo de garantía de este producto es de años.
15. Consulte el manual en inglés si tiene alguna duda acerca de las condiciones.

Nota: 1.Tendrá que utilizar arandelas de plástico (G) entre la parte posterior de la pantalla y las abrazaderas de pantalla (B) si el área tras la pantalla en la que se insertan los tornillos es irregular o si los tornillos (F) de las abrazaderas de pantalla (B) son demasiado largos.

IT ⚠ Attenzione

1. Per garantire la sicurezza, leggere attentamente questo manuale prima di effettuare l'installazione e seguire le istruzioni qui contenute. Conservare questo manuale in un luogo sicuro per riferimenti futuri.
2. Il produttore non deve essere ritenuto responsabile legalmente per qualsiasi danno all'apparecchio o lesione alla persona provocati da installazione non corretta o funzionamento diverso da quello riportato nel seguente manuale.
3. Il montaggio a parete è stato ideato per una facile installazione e rimozione. Il produttore non sarà responsabile per danni all'apparecchio o per lesioni alla persona derivanti da fattori umani o eventi naturali, come tifoni o terremoti.
4. Si consiglia di far installare la staffa per il montaggio a parete solo da personale qualificato.
5. Per installare o rimuovere il prodotto sono necessarie almeno due persone per evitare rischi o la caduta di oggetti.
6. Controllare attentamente l'area dove va effettuato il montaggio:
   - Evitare luoghi soggetti a temperature alte, umidità o contatto con l'acqua.
   - Non installare il prodotto accanto a uscite di ventilazione di aria condizionata o aree con polvere o fumi eccessivi.
   - Installare solo su pareti verticali, evitare superfici inclinate.
   - Non installare in luoghi soggetti a urti o vibrazioni.
   - Non installare in luoghi soggetti a esposizione diretta alla luce, in quanto si potrebbe provocare affaticamento agli occhi durante la visualizzazione del pannello.
7. Mantenere spazio sufficiente intorno al monitor per garantire una adeguata ventilazione.
8. Per garantire la sicurezza e per prevenire incidenti, è necessario, prima di eseguire l'installazione, controllare la struttura della parete e scegliere un posizionamento sicuro.
9. La parete deve essere abbastanza forte per sostenere almeno quattro volte il peso del monitor e della staffa per il montaggio insieme. Il punto di montaggio deve essere in grado di sopportare terremoti o urti forti.
10. Non modificare gli accessori o utilizzare parti rotte. Contattare il rivenditore per qualsiasi domanda.
11. Stringere tutte le viti (non applicare forza eccessiva per evitare la rottura delle viti o il danneggiamento della filettatura).
12. Il peso massimo che la staffa di montaggio a parete è in grado di supportare è 200X200 25kg(55.12 lbs)/400X200 35kg(77.16 lbs)
13. Fori e bulloni possono essere lasciati sulla parete una volta rimossi la staffa e il monitor. Dopo un periodo prolungato di utilizzo, possono formarsi delle macchie.
14. Dato che il produttore non ha alcun modo di controllare il tipo di parete e l'installazione, la garanzia del prodotto coprirà esclusivamente il corpo della staffa per il montaggio. Il periodo di garanzia del prodotto è di cinque anni.
15. Consultare il manuale in lingua inglese per eventuali controversie sulle condizioni.

Nota: 1. Le rondelle in plastica (G) potrebbero essere necessarie per essere utilizzate tra il retro del monitor e le staffe relative (B) se l'area sul retro del monitor dove sono installate le viti è irregolare o se le viti (F) delle staffe (B) sono troppo lunghe.

日本語 ⚠ 注 意

1. 安全にご使用いただく為に、設置前に本マニュアルに記載された手順をよくご確認ください。本マニュアルはいつでも参照できるように大切に保管してください。
2. 不適切な取り付け/取り扱いにより発生した設備の損害及び人員の傷害に対しては、当社は一切の法的責任を負いません。
3. 本壁掛けブラケットは取り付け及び取り外しが容易に出来るよう設計されております。人為的或は地震・台風などの自然災害によって発生した設備の損害及び人員の傷害に対しては、当社は一切の法的責任を負いません。
4. デイスプレイパネル壁掛けブラケット取り付けは必ず専門の業者に依頼してください。
5. 重い物品の落下による人員或は物品の損傷を避ける為、本製品の取り付け/取り外しは少なくとも二人で行うことが必要です。
6. 取り付け前に壁掛けケ所の周囲環境を先ず確認ください:
   - 高温、多湿、又は水のかかる場所を避ける。
   - エアコンの通気口付近、又は埃や油煙のある場所を避ける。
   - 垂直な場所にのみ取り付けし、傾斜面への取り付けは避ける。
   - 振動及び衝撃を受ける場所には取り付けない。
   - 強い光が直射する場所には取り付けない。強い光は使用者がデイスプレイパネルを観る時に目の疲労を起こします。
7. 通気を良くする為にパネルディスプレイ周辺は充分なスペースを確保してください。
8. 安全を確保し、いかなる事故も避ける為、取り付け部の壁内部構造を確認し、耐久性のじゅうぶんな場所に取り付ける。
9. 壁面はデイスプレイパネル及び壁掛けブラケットの総重量の4倍以上を支持でき、且つ地震及び外部からの振動に耐える強度を確保することが必要です。
10. ご自分で部品を変更したり破損した部品を使用しないでください。問題が有る時は、お買い求めになった販売店に問合せください。
11. ネジを締め付けてください(ネジの破断やネジ山の損害を生じない為に、過大なトルクでネジを締め付けないでください。
12. 本壁掛けブラケットが支持できるパネルディスプレイの重量は 200X200 25kg(55.12 lbs)/400X200 35kg(77.16 lbs)
13. デイスプレイパネル及び壁掛けブラケットを取り外した後には、壁面にネジ及びボルトが残ることがあります。また、長期使用後には壁面にシミが残る場合があります。
14. 壁の種類及び壁掛け取付け施工の品質は当社の責任範囲ではないので、本製品の保証範囲は壁掛けブラケット本体に限り、本製品の保証期限は5年とします。
15. 各項目文章に問題がある時は、英文説明を参照ください。

注意事項：1. 一部のディスプレイパネル背面ケースの壁掛けブラケットネジ孔のケ所が平らでないこと或はテレビブラケット(B)のネジ(F)が長すぎることが有ります。その場合はディスプレイパネル背面ケースとテレビブラケット(B)の間にプラスチックワッシャー(G)を使用してください。

PT ⚠ Cuidado

1. Para garantir a segurança, queira ler atentamente este manual, antes da instalação e seguir as instruções aqui contidas. Guarde este manual num local seguro, para consulta posterior.
2. O fabricante não será legalmente responsável por quaisquer danos no equipamento ou lesões pessoais decorrentes da instalação ou funcionamento incorrectos, para além do abordado neste manual.
3. O suporte para parede é concebido para fácil instalação e remoção. O fabricante não será responsável por danos no equipamento ou lesões pessoais decorrentes de factores humanos ou eventos de força maior, tais como um sismo ou um tufão.
4. Recomenda-se que o suporte para parede seja instalado apenas por pessoal qualificado.
5. São necessárias, pelo menos, duas pessoas para instalar ou remover o produto, para evitar o perigo de queda de objectos.
6. Queira inspeccionar cuidadosamente a área onde o suporte para parede vai ser instalado:
   - Evite locais que estejam sujeitos a altas temperaturas, humidade ou contacto com a água.
   - Não instale o produto perto de ventiladores de ar condicionado ou áreas com excesso de pó e fumos.
   - Instale apenas em paredes verticais e evite superfícies oblíquas.
   - Não instale em locais sujeitos a qualquer impacto ou vibração.
   - Não instale em locais com exposição directa a luz forte, pois poderá causar fadiga ocular ao visualizar o painel do visor.
7. Mantenha um espaço suficiente à volta do visor, para assegurar uma ventilação adequada.
8. Para assegurar uma instalação segura, verifique primeiro a estrutura da parede e seleccione um local de montagem seguro.
9. A parede deve ser resistente o suficiente para suportar um peso de, pelo menos, o quádruplo do peso da combinação do visor com o suporte para parede. O local de montagem deve ser capaz de resistir a um sismo ou a qualquer outro impacto forte.
10. Não modifique quaisquer acessórios, nem utilize peças partidas. Se tiver quaisquer dúvidas, contacte o seu revendedor.
11. Aperte todos os parafusos (não exerça força excessiva, para evitar partir o parafuso ou danificar o seu eixo).
12. O máximo peso de visor que o suporte para parede pode suportar é inferior a 200X200 25kg(55.12 lbs)/400X200 35kg(77.16 lbs)
13. Os orifícios efectuados e os parafusos ficarão na parede, quando o visor e o suporte para parede forem removidos. Após utilização prolongada, podem aparecer manchas.
14. Visto que o fabricante não tem qualquer forma de controlar o tipo de parede, nem a instalação do suporte para parede, a garantia do produto só cobrirá a estrutura do suporte para parede. O período de garantia do produto é de 5 anos.
15. Para qualquer contenda sobre as condições, queira consultar o manual em língua inglesa.

Nota: 1.Tendrá que utilizar arandelas de plástico (G) entre la parte posterior de la pantalla y las abrazaderas de pantalla (B) si el área tras la pantalla en la que se insertan los tornillos es irregular o si los tornillos (F) de las abrazaderas de pantalla (B) son demasiado largos.

SV ⚠ Fara

1. För säkerhets skull bör du läsa igenom den här manualen noggrannt innan installation och följa anvisningarna häri. Förvara den här manualen på ett säkert ställe för framtida användning.
2. Tillverkaren kan inte hållas juridiskt ansvarig för skada på utrustningen eller personskada som har orsakats av en inkorrekt installation eller användning, annan än vad som beskrivs i den här manualen.
3. Väggmonteringen är utformad för enkel installation och borttagande. Tillverkaren kan inte hållas ansvarig för skada på utrustning eller personskada som kommer sig av den mänskliga faktorn eller naturkrafter, som jordbävning eller tornado.
4. Det rekommenderas att väggmonteringsstället installeras endast av kvalificerad personal.
5. Minst två personer krävs för att installera eller ta bort produkten för att undvika fara med fallande objekt.
6. Inspektera noggrannt området där väggmonteringen ska installeras:
   - Undvik platser som utsätts för höga temperaturer, fuktighet eller kontakt med vatten.
   - Installera inte produkten i närheten av luftkonditioneringsventiler eller områden med mycket damm och rök.
   - Installera endast på vertikala väggar och undvik sluttande ytor.
   - Installera inte på platser som kan utsättas för stötar eller vibrationer.
   - Installera inte på platser som är föremål för direkt exponering av skarpt ljus då det kan leda till att ögonen tröttas ut när man tittar på skärmen.
7. Sörj för tillräckligt med utrymme runt skärmen för att tillförsäkra lämplig ventilation.
8. För att tillförsäkra säkerjet och förebygga olyckor måste väggstrukturen kontrolleras och ett säkert ställe väljas ut för installation.
9. Väggen ska vara tillräckligt stark för att hålla en vikt som är minst fyra gånger skärmens och väggmonteringsstället kombinerat. Monteringsstället måste kunna motstå jordbävning och andra kraftiga stötar.
10. Ändra inte på tillbehör eller använd trasiga delar. Kontakta din återförsäljare om du har några frågor.
11. Dra åt alla skruvar (använd inte överdriven styrka för att undvika att skruven eller skada dess huvud).
12. Den maximala skärmvikten som väggmonteringsstället kan hålla är under 200X200 25kg(55.12 lbs)/400X200 35kg(77.16 lbs)
13. Borrade hål och bultar lämnas kvar i väggen när väl skärmen och väggmonteringsstället är borttagna. Fläckar kan uppstå efter långvarig användning.
14. Då tillverkaren inte kan kontrollera väggtypen och väggmonteringsinstallationen täcker produktgarantin endast väggmonteringskroppen. Produktens garantiperiod är 5 år.
15. Titta i manualen på engelska om frågor om villkor uppstår.

OBS:1. Plastkuddar (G) kan komma att behövas mellan baksidan av skärmen och skärmstället (B) om området på baksidan av skärmen där skruvarna förs in är ojämn eller om skärmställen (B) för skruvarna (F) är för långa.

FR ⚠ Attention

1. Afin d'assurer votre sécurité, nous vous prions de bien lire le manuel avant l'installation et de suivre attentivement les instructions qui y sont incluses. Conservez ce manuel dans un endroit sûr comme référence.
2. Le fabricant ne sera tenu légalement responsable d'aucun dommage à l'équipement ou de blessure corporelle causés par une mauvaise installation ou utilisation de l'équipement autre que celle décrite au sein du présent manuel.
3. Le support de fixation murale est conçu de façon à faciliter l'installation et le déplacement. Le fabricant ne sera tenu responsable d'aucun dommage à l'équipement ou de blessure corporelle découlant d'erreur humaine ou de cas de force majeure, tels un tremblement de terre ou un typhon.
4. Il est recommandé de ne permettre qu'au personnel qualifié d'installer le support de fixation murale.
5. L'installation ou le déplacement du produit doit être accompli par un minimum de deux personnes afin d'éviter les dangers potentiels causés par une chute.
6. Nous vous prions d'inspecter soigneusement l'emplacement où le support de fixation murale sera installé:
   - N'installez pas le produit près de bouches d'air climatisé ou dans des endroits avec beaucoup de poussière ou de vapeurs toxiques.
   - N'installez pas le produit près de bouches d'air climatisé ou dans des endroits avec beaucoup de poussière ou de vapeurs toxiques.
   - N'installez que sur des murs verticaux et évitez les surfaces inclinées.
   - N'installez pas dans des endroits avec des chocs ou des vibrations.
   - N'installez pas dans des endroits exposés à des lumières fortes, cela pourrait causer la fatigue visuelle lors de l'observation du panneau d'affichage.
7. Laissez un espace suffisant autour de l'écran pour une ventilation adéquate.
8. Afin d'assurer la sécurité et la prévention des accidents, il est impératif de vérifier la structure du mur et de choisir un endroit solide avant de l'installer.
9. Le mur devrait être assez suffisamment fort pour soutenir un poids quatre fois supérieur à celui du poids combiné de l'écran et du support de fixation murale ensemble. L'emplacement du montage doit pouvoir survivre à un tremblement de terre ou autre choc intense.
10. No modifique ningún accesorio ni utilice componentes deteriorados. Póngase en contacto con su distribuidor si tiene alguna duda.
11. Resserrez toutes les vis (n'utilisez pas de force excessive pour éviter d'abîmer les vis ou le filetage).
12. Le poids maximal de l'écran pouvant être soutenu par le support de fixation murale est de 200X200 25kg(55.12 lbs)/400X200 35kg(77.16 lbs)
13. Les trous de perçage et les écrous resteront dans le mur lorsque vous déplacez l'écran et le support de fixation murale. Des taches peuvent apparaître après une longue utilisation.
14. Puisque le fabricant ne peut en aucun cas contrôler le type de mur et la qualité de l'installation du support de fixation murale, la garantie du produit ne couvre que le support de fixation murale. La durée de la garantie du produit est de 5 ans.
15. Veuillez consulter le manuel Anglais pour tout disaccord quant aux termes.

Remarque: 1. Les rondelles en plastique (G) devront peut-être être utilisées entre l'endos de l'étalage et le support de l'écran (B) si la surface à l'endos de l'étalage dans laquelle sont insérées les vis est inégale ou si le support de l'écran (B) des Vis (F) est trop long.

PL ⚠ Ostrzeżenie

1. Aby zapewnić bezpieczeństwo, podręcznik ten należy przeczytać uważnie przed rozpoczęciem instalacji i zastosować się do znajdujących się w nim instrukcji. Podręcznik należy umieścić w bezpiecznym miejscu do wykorzystania w przyszłości.
2. Producent nie ponosi prawnej odpowiedzialności za jakiekolwiek uszkodzenia lub obrażenia osobiste, spowodowane nieprawidłową instalacją lub wykonywaniem operacji innych niż opisane w tym podręczniku.
3. Zestaw do montażu na ścianie można łatwo zamontować lub zdemontować. Producent nie ponosi odpowiedzialności za uszkodzenia sprzętu lub obrażenia osobiste zaistniałe bez czynnika ludzkiego lub kataklizmów takich jak trzęsienie ziemi lub tajfun.
4. Zaleca się instalację wspornika do montażu na ścianie wyłącznie przez wykwalifikowany personel.
5. Aby uniknąć niebezpieczeństwa upadku obiektów, do instalacji lub demontażu produktu wymagane są co najmniej dwie osoby.
6. Należy uważnie sprawdzić miejsce na ścianie, gdzie wykonywany będzie montaż:
   - Należy unikać miejsc o zbyt wysokiej temperaturze, wilgotności lub mających kontakt z wodą.
   - Nie należy instalować produktu w pobliżu szczelin klimatyzacji lub w miejscach z nadmierną ilością pyłów lub spalin.
   - Instalację należy wykonywać wyłącznie na pionowych ścianach i unikać nachylonych powierzchni.
   - Nie należy instalować w miejscach narażonych na drgania lub wibracje.
   - Nie należy instalować w miejscach narażonych na bezpośrednie oddziaływanie jasnego światła, może ono powodować zmęczenie oczu, podczas oglądania panela wyświetlacza.
7. Należy zachować odpowiednią ilość miejsca dookoła wyświetlacza, aby zapewnić właściwą wentylację.
8. Aby zapewnić bezpieczną instalację należy najpierw sprawdzić strukturę ściany i wybrać bezpieczne miejsca na montaż.
9. Wytrzymałość ściany powinna być co najmniej czterokrotnie wyższa od ciężaru wyświetlacza i wspornika montażowego. Miejsce montażu powinno być odporne na trzęsienia ziemi i inne silne wstrząsy.
10. Nie należy modyfikować żadnych akcesoriów lub używać pękniętych części. W przypadku jakichkolwiek pytań należy skontaktować się z dostawcą.
11. Należy dokręcić wszystkie śruby (nie należy używać nadmiernej siły, aby uniknąć urwania śruby lub uszkodzenia gwintu).
12. Maksymalny ciężar wyświetlacza, który może utrzymać wspornik montażowy, wynosi poniżej 200X200 25kg(55.12 lbs)/400X200 35kg(77.16 lbs)
13. Wywiercone otwory i śruby pozostaną w ścianie po odłączeniu wyświetlacza i wspornika montażowego. Po długotrwałym używaniu mogą pozostać przebarwienia.
14. Ponieważ producent nie ma możliwości kontrolowania rodzaju ściany i instalacji wspornika montażowego, gwarancja produktu dotyczy obejmuje wyłącznie główną część zestawu do montażu na ścianie. Okres gwarancji na produkt wynosi 5 lat.
15. Sprawdź angielskojęzyczny podręcznik w celu sprawdzenia warunków.

Zaznaczają 1: Plastik (plastikowy) *Washers* (G) może ma być używany między plecami pokazu i Pokazu podpórka (obramowuje) (B) jeżeli przestrzeń na plecach pokazu gdzie śruby są wstawiane jest *uneven* albo jeżeli podpórki Pokazu (B) Śrub (F) są też długi (długo) 。

한국어 ⚠ 주 의

1. 안전을 보장하기 위해 설치 전 이 매뉴얼을 신중히 읽어 보고 지침서에 따르십시오. 추후 참고를 위해 이 매뉴얼을 안전한 장소에 저장하십시오.
2. 제조업자는 이 매뉴얼에서 다루고 있는 부분 이외의 부정확한 설치 혹은 작동으로 야기되는 어떤 장비 손상 혹은 개인 상해에 법적으로 책임을 지지 않습니다.
3. 벽면 장착은 설치 및 제거를 용이하게 하기 위해 설계되었습니다. 제조업자는 지진 혹은 태풍과 같은 불가항력 혹은 인간적인 요소를 벗어나 야기하는 인력 상해 혹은 장비 손상에 책임을 지지 않습니다.
4. 유자격 인원만이 벽면 장착 브래킷을 설치하도록 권합니다.
5. 물체가 떨어지는 위험을 방지하기 위해 두 사람 이상이 제품을 설치하거나 제거해야 합니다.
6. 벽면 장착 설치 영역을 신중히 검사하십시오:
   - 고온, 다습한 장소 혹은 물과의 접촉을 피하십시오.
   - 과도한 먼지 및 증기가 있는 지역 혹은 공기 조절 통풍구 가까이에 제품을 설치하지 마십시오.
   - 수직 벽에만 설치하고 경사면을 피하십시오.
   - 모든 충격 혹은 진동의 영향을 받기 쉬운 장소에 설치하지 마십시오.
   - 밝은 광선에 직접 노출하기 쉬운 장소에 설치하지 마십시오, 디스플레이 패널을 볼 때 눈에 피로감을 야기시킬 수 있기 때문입니다.
7. 디스플레이 주위에 충분한 공간을 유지하여 적당한 환기를 확보하십시오.
8. 안전성을 확보하고 사고를 예방하기 위해 설치 전에 안전한 장소를 선택하고 벽 구조를 확인해야 합니다.
9. 벽은 디스플레이와 벽면 장착 브래킷을 결합시킨 중량의 네 배 이상을 지탱할 수 있어야 합니다. 장착하는 장소는 지진 혹은 기타 강한 충격에 반드시 견딜 수 있어야 합니다.
10. 부속품을 변경하거나 깨진 부품을 사용하지 마십시오. 질문 사항은 판매업자와 연락하십시오.
11. 나사를 모두 죄입니다 (나사를 부수거나 나삿니를 손상시키지 않기 위해 과도한 힘을 가하지 마십시오).
12. 벽면 장착 브래킷이 지지할 수 있는 최대 디스플레이 중량은 85Kg(187lbs.)입니다. 200X200 25kg(55.12 lbs)/400X200 35kg(77.16 lbs)
13. 일단 디스플레이와 벽면 장착 브래킷이 제거되면 벽에 드릴 구멍 및 볼트가 남아 있게 됩니다. 장기간 사용 후에는 얼룩이 생길 수 있습니다.
14. 제조업자는 벽면 장착 설치 및 벽면 유형을 제어할 방법이 없기 때문에 제품의 보증은 벽면 장착 본체에만 적용합니다. 제품의 보증 기간은 년입니다.
15. 조건에 대한 논쟁이 있을 경우에는 영어 매뉴얼을 참고하십시오.

참조:1. 나사(F)의 디스플레이 브래킷(B)이 너무 긴 경우나 나사가 삽입된 디스플레이 뒷면 영역이 고르지 않을 경우에 플라스틱 워셔(G)가 디스플레이 브래킷(B)과 디스플레이 뒷면 사이에 사용되어야 할 지도 모릅니다.

包裝零件 / Enclosed Parts / 梱包部品及びアクセサリ / Parties cloisonnées / Mitgelieferte Teile / Componentes suministrados / Peças incluidas / Załączane Części / Enclosed части / Parti incluse / Medföljande delar / 동봉한 부품

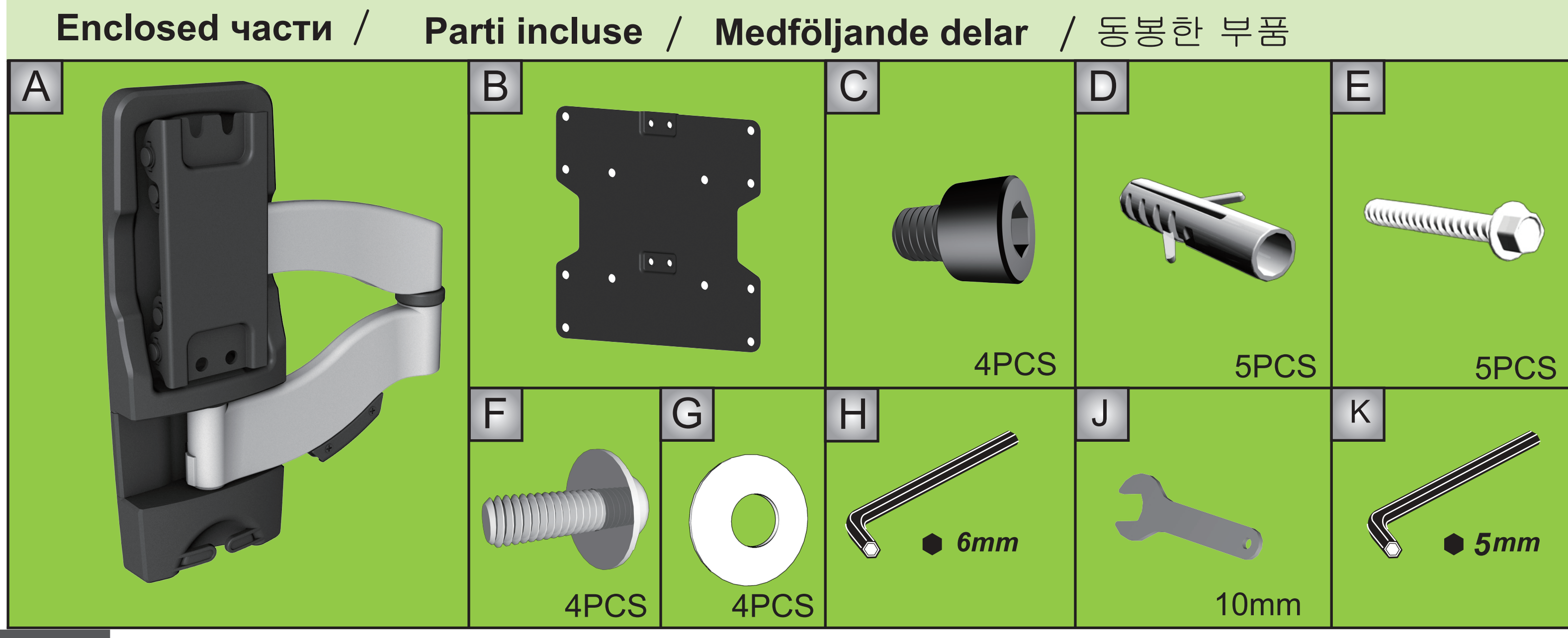

包裝零件 / Enclosed Parts / 梱包部品及びアクセサリ / Parties cloisonnées / Mitgelieferte Teile / Componentes suministrados / Peças incluidas / Załączane Części / Enclosed части / Parti incluse / Medföljande delar / 동봉한 부품

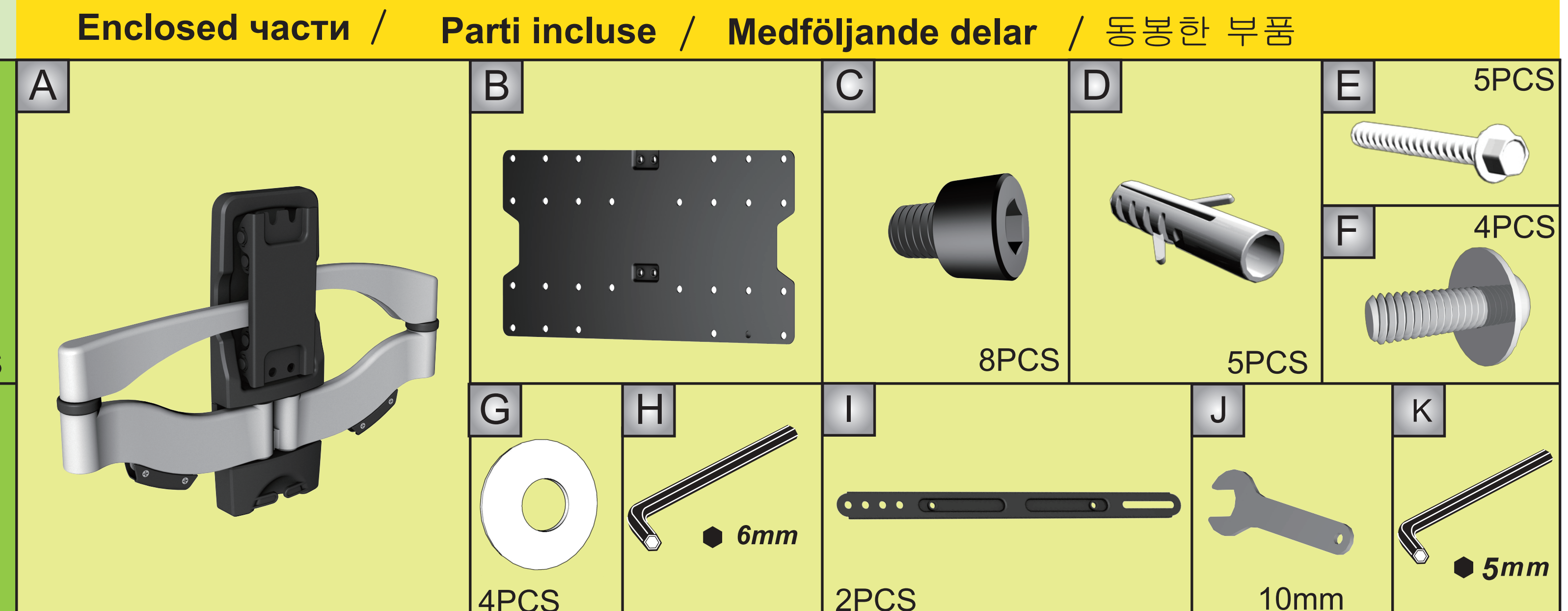

Physical Dimensions (mm)

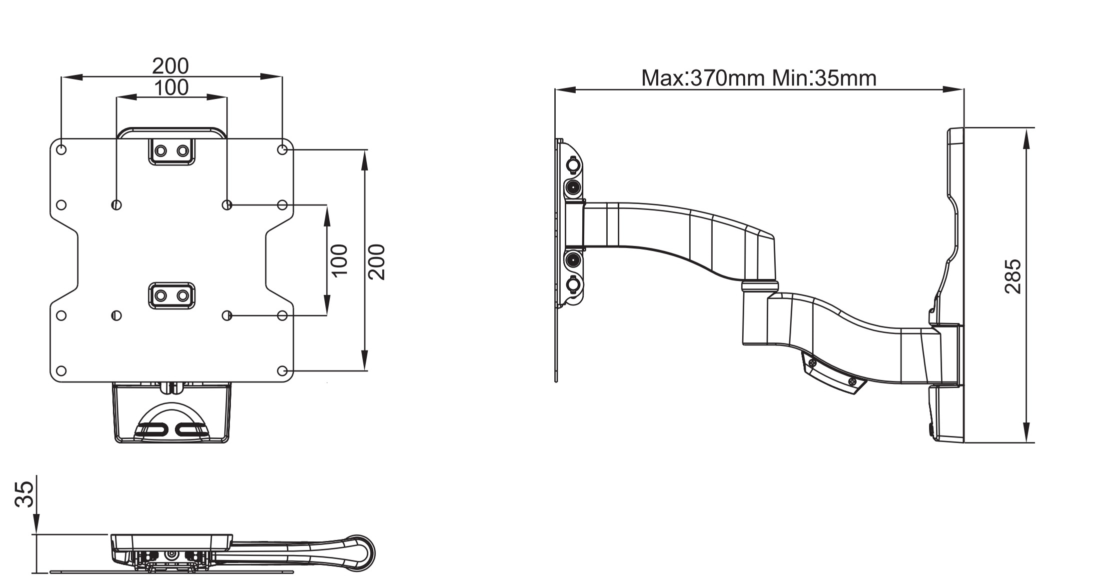
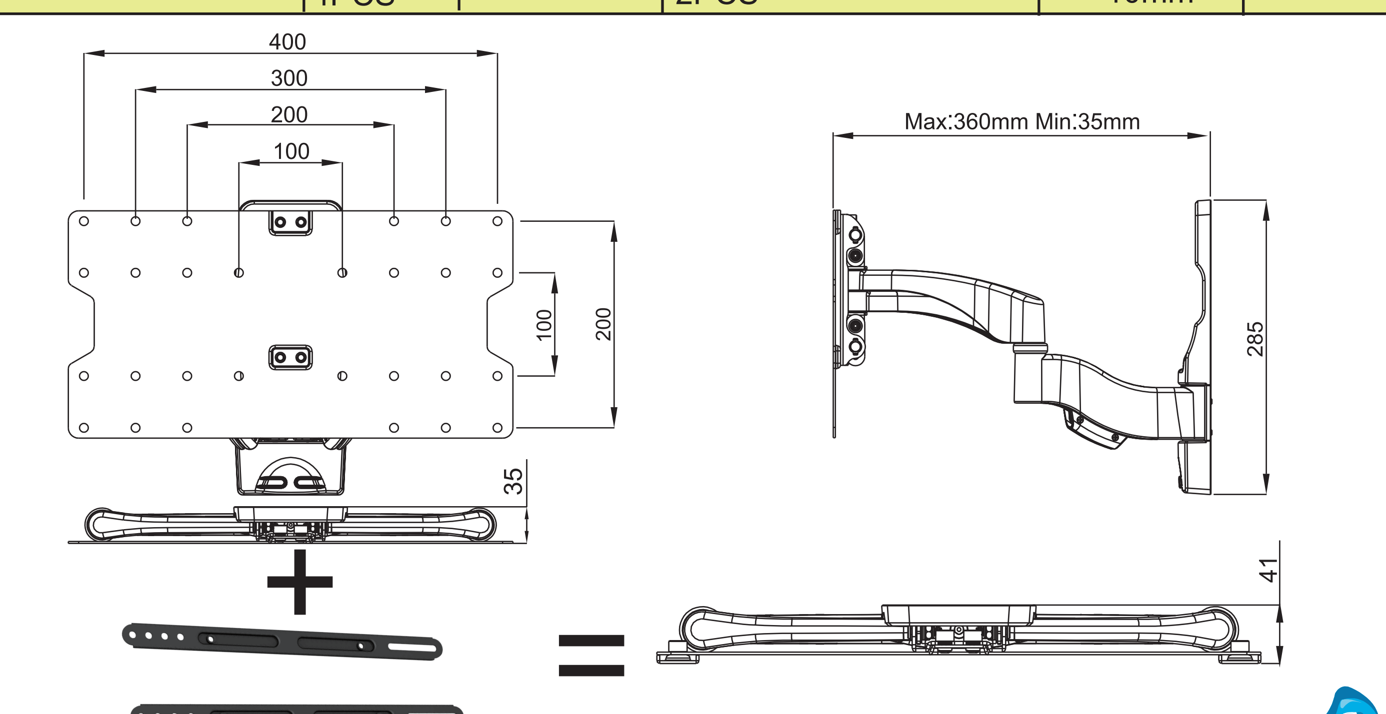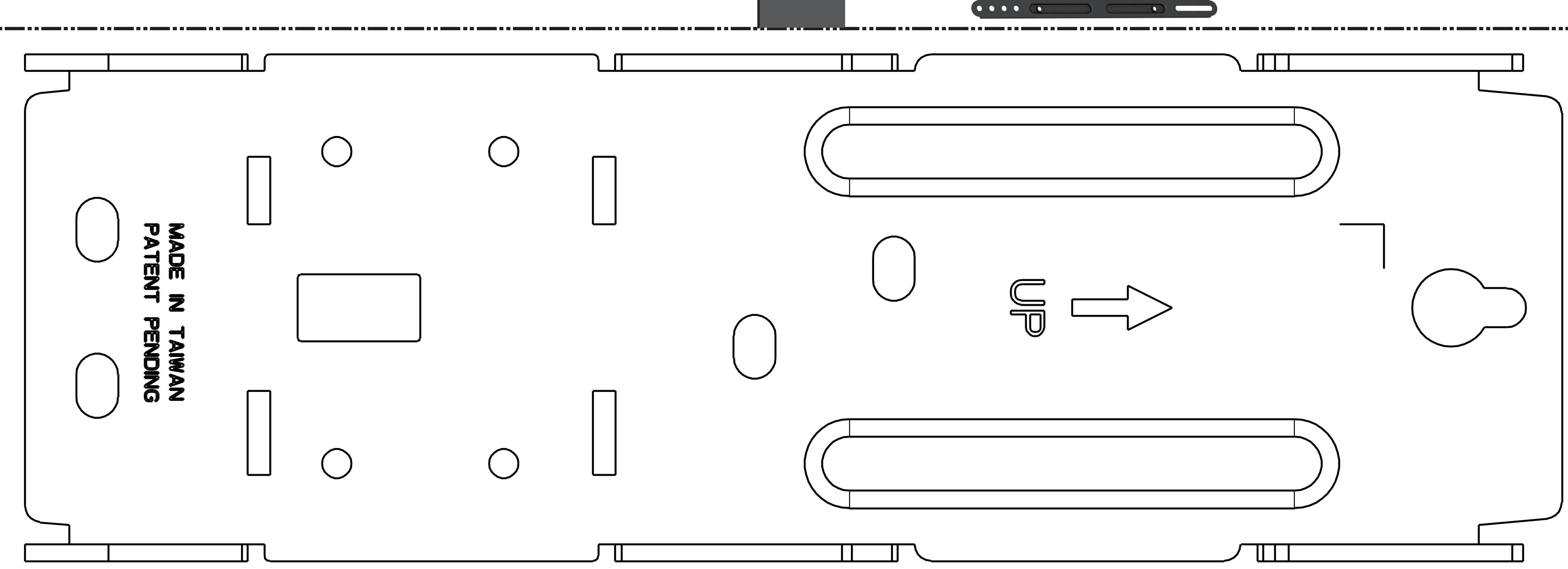
Physical Dimensions (mm)